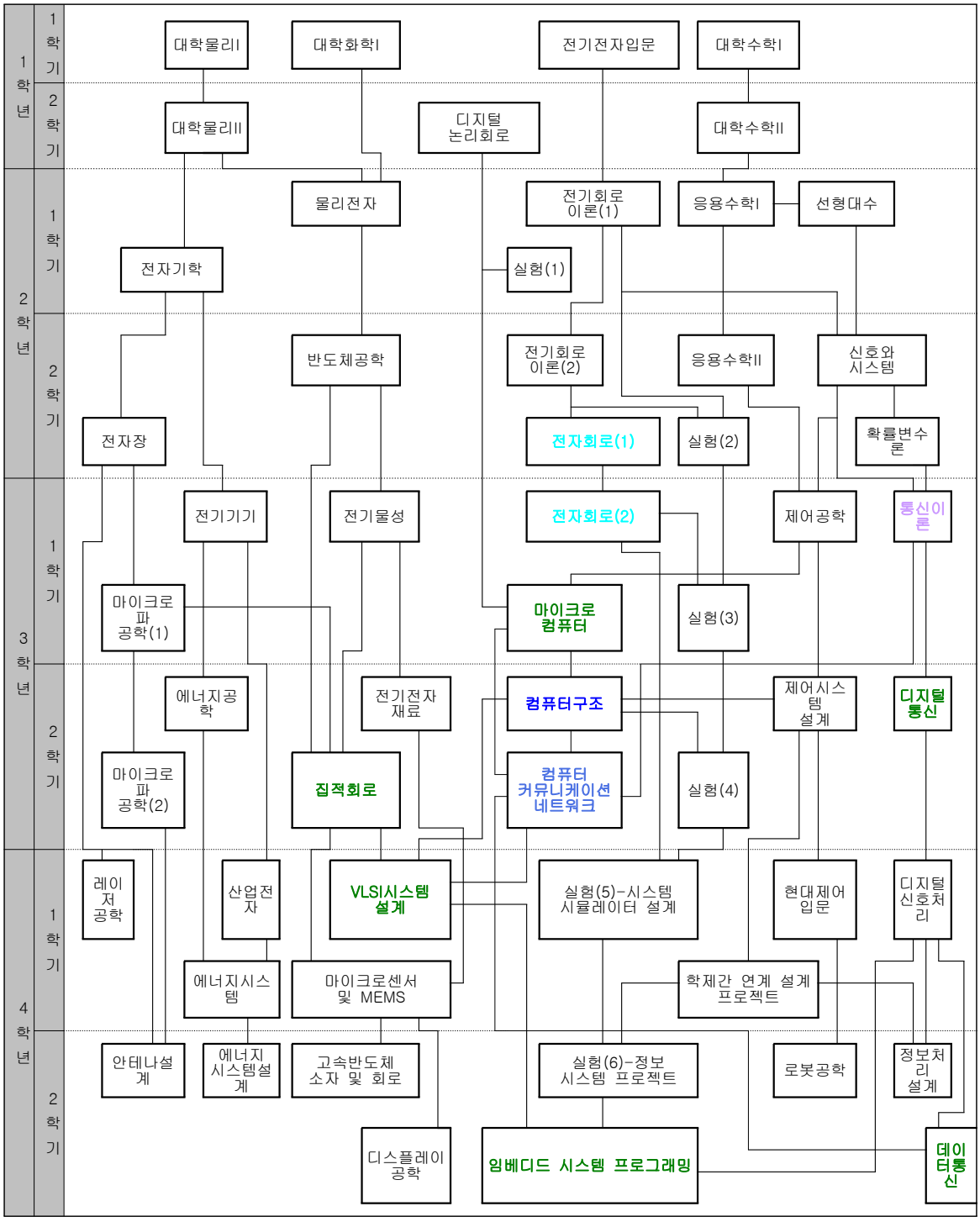# 전자전기공학부 교과목 상관계통도 (2007학년도)